Půdorys

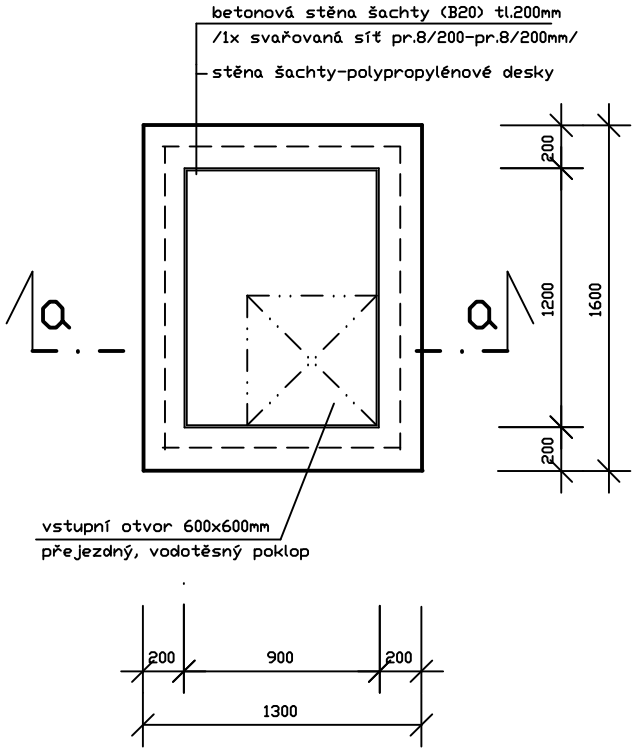

Řez a-a

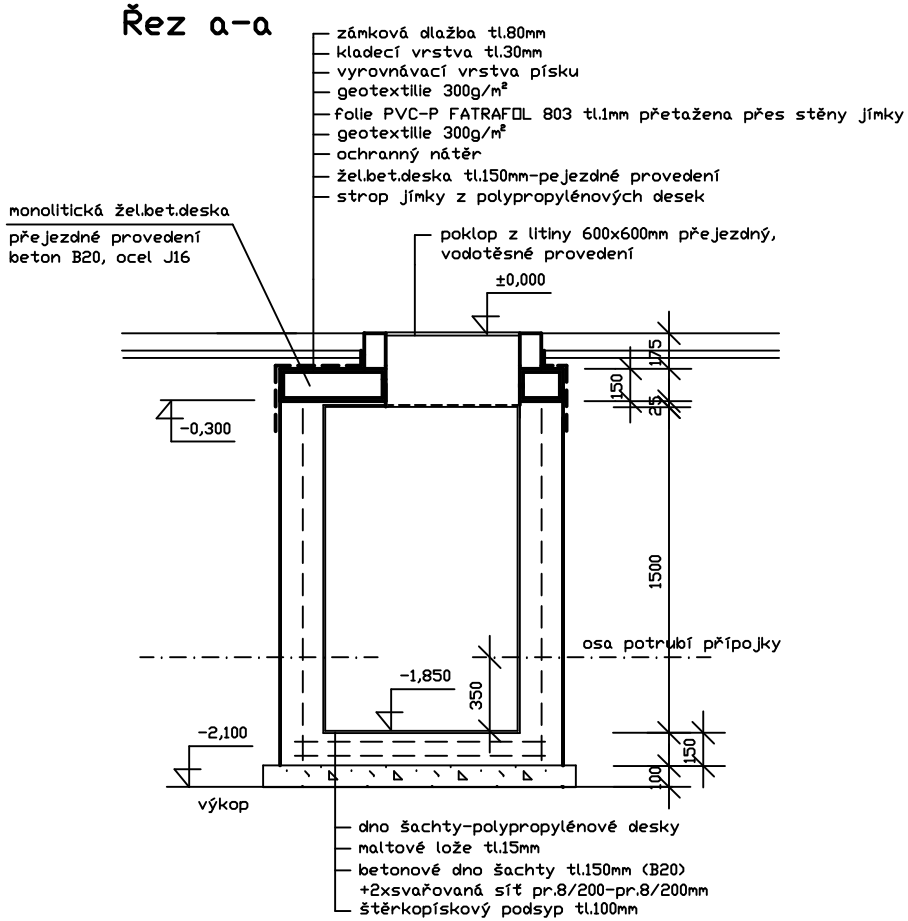

Spolkový dům vodovodní přípojka		
Stavebník: Město Bystřice, Dr.E.Beneše 25, 257 51 Bystřice		
Místo stavby: Drachkov, č.kat.138/1		
Městský úřad: Bystřice	Kraj: Středočeský	
Projektant: Miloslav Šebek	Datum: IV/2014	Měřítko: 1:30
Výkres: Vodoměrná šachta		Výkres č.: 4.